PROCENTEC

ProfiHub B5+RD

5 Kanal PROFIBUS Hub mit integrierter Diagnose

Der ProfiHub B5+RD ist eine robuste Netzwerkkomponente, um zuverlässige, flexible und objektorientierte Netzwerke zu erstellen. Er ist der erste ProfiHub, der über einen eingebauten PROFIBUS DP Slave verfügt, um Diagnoseinformationen an eine SPS zu übertragen. Mit dieser einzigartigen Funktion ist der ProfiHub B5+RD in der Lage, PROFIBUS DP Installationen optimal zu überwachen. Dadurch können Techniker PROFIBUS Störungen effektiv erkennen und Lösungen rascher finden. Deshalb sind maximale Betriebszeit für Endbenutzer und möglichst geringe Kosten für Unternehmen garantiert.

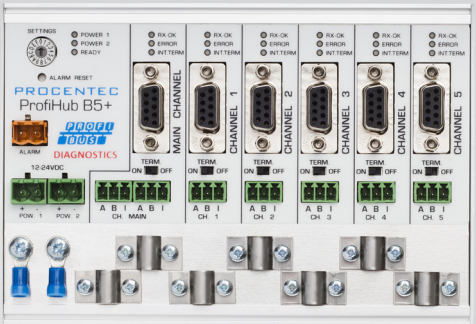

Techniker können auf detaillierte Diagnoseinformationen zu Kommunikationsfehlern und aktuellen Angaben von Wiederholungen zugreifen. Über Redundanz der PROFIBUS-Kanäle und Versorgungsstatus können mit dieser einzigartigen Funktion Diagnoseinformationen ermittelt werden. Der ProfiHub B5+RD erzeugt eine Live-Liste aller angeschlossenen PROFIBUS-Geräte. Bei der Konfiguration eines Alarmkontakts werden Anlagenbetreiber bei Störungen innerhalb der PROFIBUS DP-Installationen sofort gewarnt. Im optionalen robusten Modus führt der ProfiHub B5+RD eine erweiterte Telegrammprüfung durch. Dadurch können Störungen rechtzeitig erkannt werden und das PROFIBUS DP Netzwerk wird zuverlässiger.

Anwendungsbereiche

- Dynamische Stichleitungen zu Geräten
- Stern-, baum- und busförmig strukturierte Netzwerke
- Entfernbare Antriebe und Motoren
- Zieh- und steckbare Motor-Leitstellen
- Dachmontierte Geräte in Tankanlagen
- Schutz vor nicht galvanisch isolierten Geräten
- Netzwerke mit Bedarf an hoher Verfügbarkeit

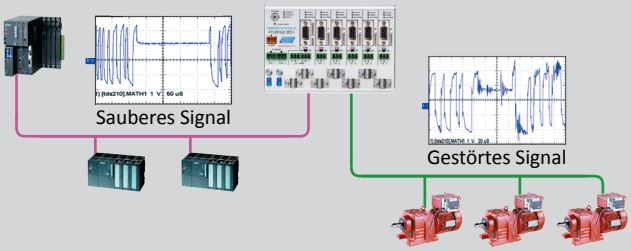

Beispiel der Schutzfunktion des ProfiHub. Rauschen und EMV-Störungen haben keinen Einfluss auf den Haupt-Bus oder die anderen Kanäle.

Merkmale des DP Slaves

- Software-Adressierung (0 - 126)
- 32 Bytes Diagnosedaten
- Maximal 85 Bytes Input / Maximal 5 Bytes Output (90 Bytes insgesamt)
- Verschiedene Module beinhalten Diagnose-informationen pro Kanal:
  - Live-Liste
  - Diverse Statistiken
  - Status Stromversorgung
  - Status Redundanz
  - Status Terminierung
  - und mehr

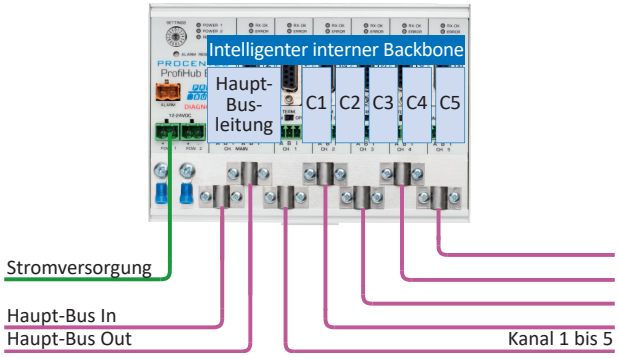

Produktmerkmale

- 5 galvanisch isolierte Repeater-Kanäle
- Erweiterte Diagnosefunktionen
- Optionale Kabelredundanz für Kanal 1+2
- Optionaler robuster Modus
- Keine Begrenzung beim seriellen oder kaskadischen Zusammenschalten von ProfiHub-Einheiten
- Transparent für alle PROFIBUS DP-Protokolle
- Geeignet für PROFIsafe und MPI
- 31 Geräte pro Kanal
- Max. 1200 m Stichleitungslänge (abhängig von Baudrate)
- 9,6 Kbps - 12 Mbps
- Schraub- und DB9-Anschluss
- Erdungssystem konfigurierbar
- Eingebaute Abschlusswiderstände
- Schutzklasse IP 20

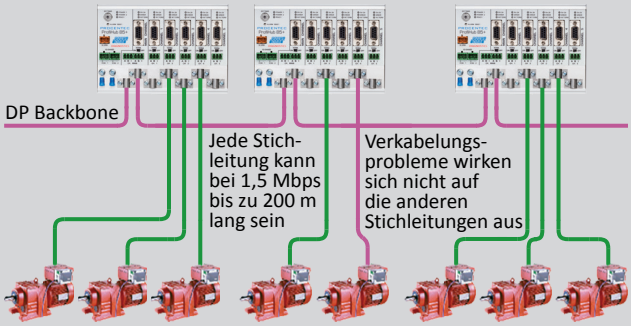

Beispiel von dynamischen Stichleitungen zu Geräten. Die Geräte können im laufenden Betrieb entfernt und angeschlossen werden.

PROCENTEC GmbH
Benzstraße 15 | 76185 Karlsruhe | Deutschland
T: +49 (0)721 831663 0 | F: +49 (0)721 831663 29
E: info@procentec.de | W: www.procentec.de

PROCENTEC BV
Klopperman 16 | 2292 JD Wateringen | Niederlande
T: +31 (0)174 671 800 | F: +31 (0)174 671 801
E: info@procentec.com | W: www.procentec.com